Słupek pod taras ø30, szt. 69

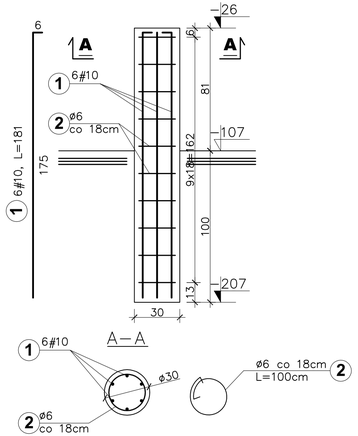

Słupek pod taras ø25, szt. 24 wysokość zmienna

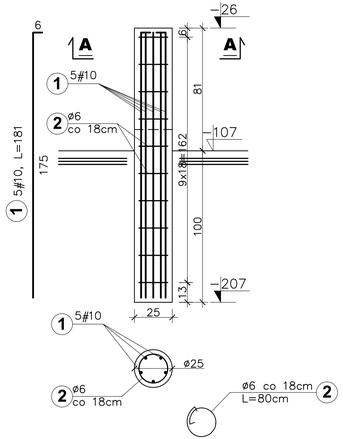

Fundament pod murek (od frontu), szt. 2

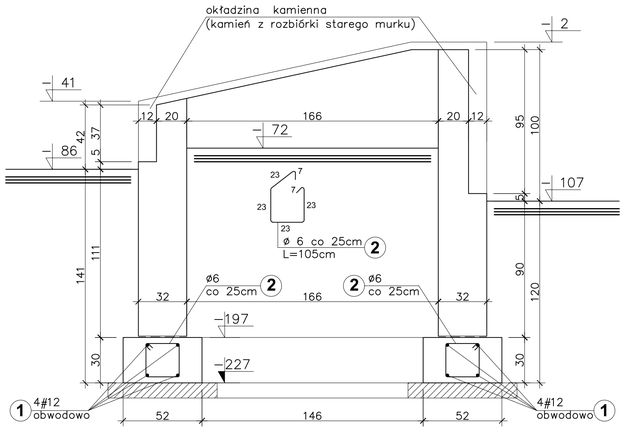

Fundament pod ścianę przy windzie, szt. 1

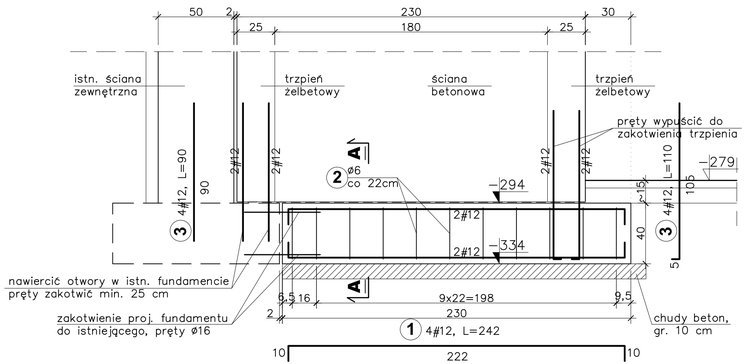

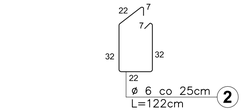

A–A

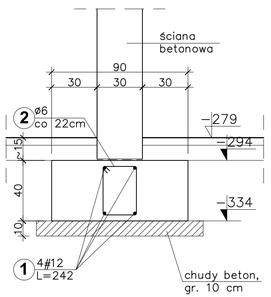

Fundament pod ścianę osłonową (od tyłu), szt. 1

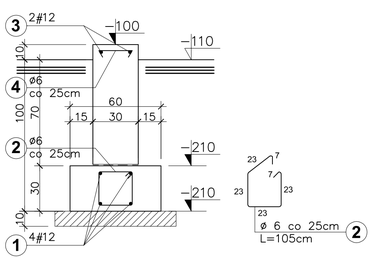

Podszybie windy, szt. 1

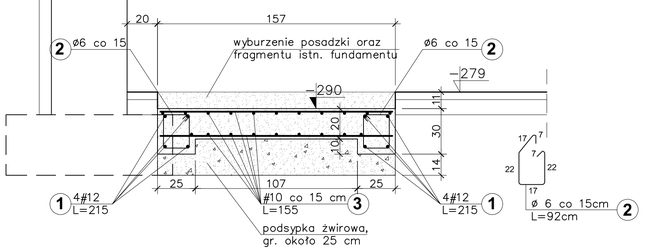

Szczegół połączenia projektowanego fundamentu z istniejącym

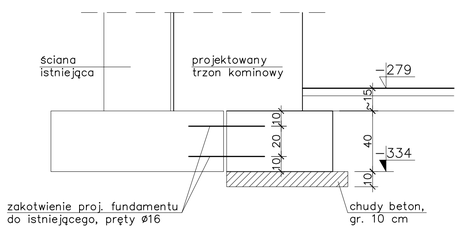

UWAGI:

- wszystkie wymiary sprawdzić na budowie;
- wielkość faw fundamentowych oraz posadowienie domniemane (brak odkrywek) przed przystąpieniem do prac fundamentowych wykonać odkrywki;
- na elementy żelbetowe stosować beton B–25 oraz stal zbrojeniową BSt500S;
- na elementy stalowe stosować stal S 235 JR;
- wszystkie elementy stalowe malować jednokrotnie farbą podkładową i dwukrotnie farbą nawierzchniową

BETON	**B-25**	
STAL	**A-0**	St0S - ϕ
	A-III	BSt500S - #
otulina	30 mm	

inwestprojekt
Sp z o.o. 38-400 KROSNO ul. KRAKOWSKA 13
e-mail: inwestprojekt_krosno@interia.pl tel.(013) 432 43 32

OBIEKT:	Przebudowa i rozbudowa pawilonu handlowego w Rymanowie Zdroju z przeznaczeniem na budynek usługowo - handlowy		SKALA 1:20
ADRES BUD.:	Rymanów Zdrój, dz. nr ewid. 62, 63, 64		RYS. NR:
INWESTOR:	**GMINA RYMANÓW** **ul. Mitkowskiego 14A, 38- 480 Rymanów**		**5/K.**
TYTUŁ RYS.:	**SZCZEGÓŁY FUNDAMENTÓW**		09. 2011
BRANŻA:	KONSTRUKCJA		
PROJEKTANT	mgr inż. Tadeusz Prejsnar	UAN-2/A-6346-87/84	
SPRAWDZAJĄCY	mgr inż. Ewa Mizgałska	UAN-2-6346-214/87	
ASYSTENT PROJ.	mgr inż. Radosław Żubel		