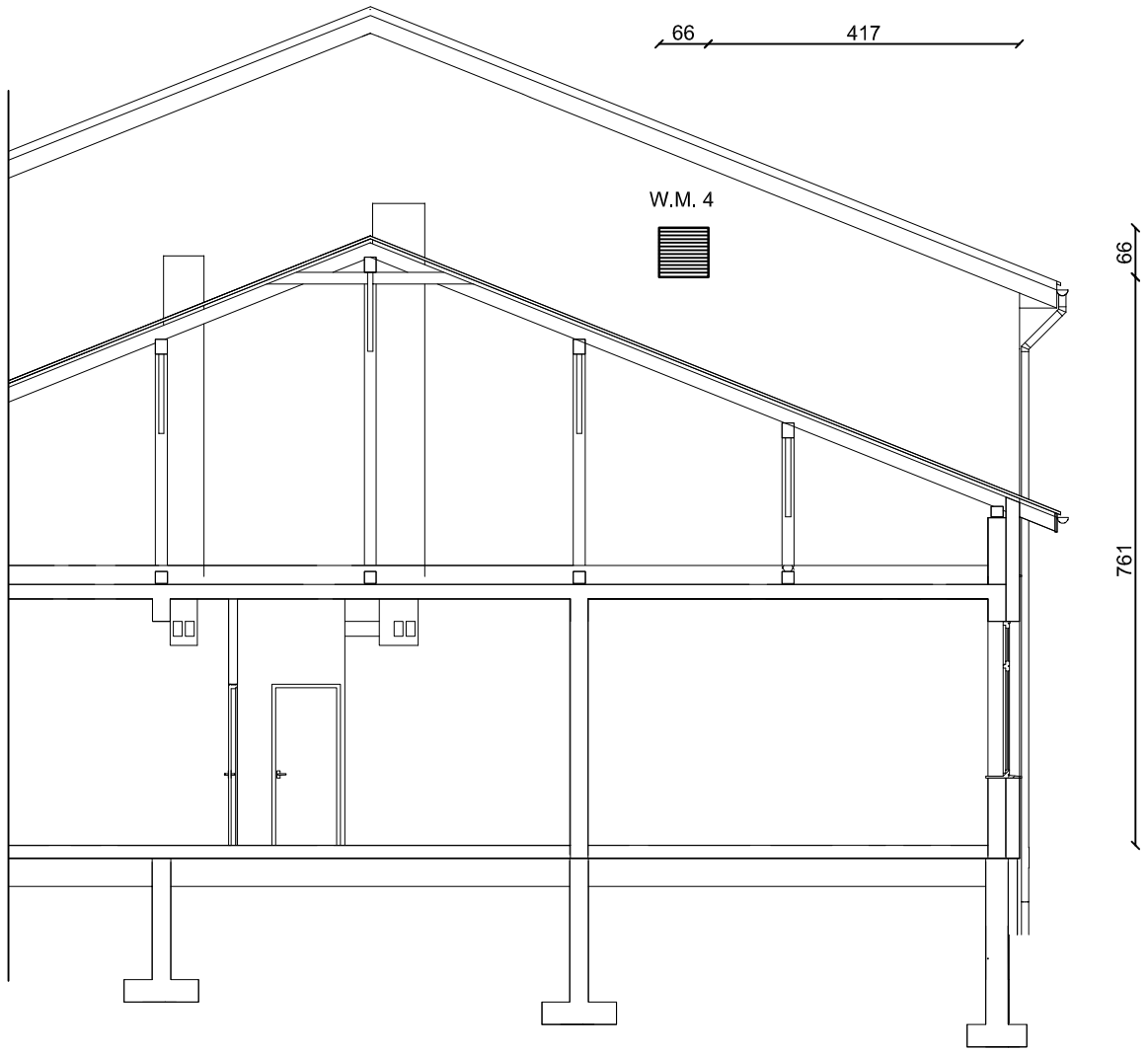

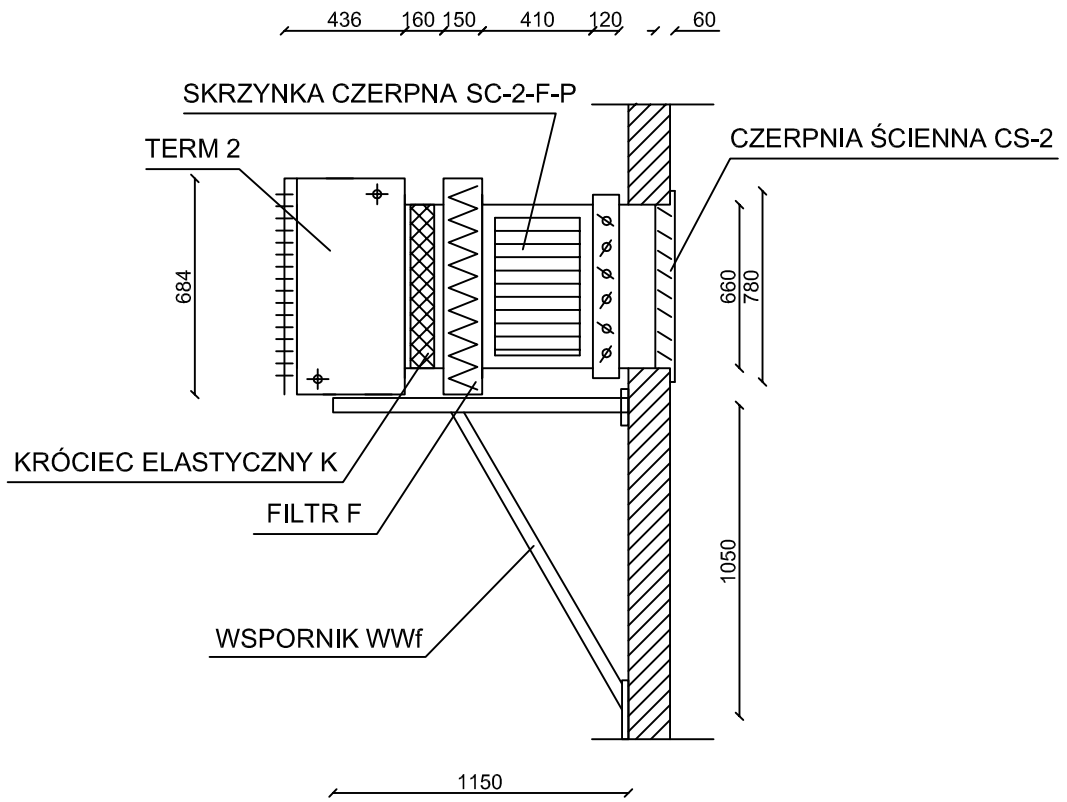

W.M. 4 - Aparat TERM-2-W ;70/50; 0,6-L;II-K-T wraz z czerpnią CS-2 i skrzynką SC-2-F-P

Projektant: mgr inż. Janusz Niezgoda upr. nr ANB.V.7342-74/92	TEMAT: BUDOWA SALI GIMNASTYCZNEJ PRZY ZESPOLE SZKÓŁ PUBLICZNYCH W MILCZY		DATA: grudzień 2012 r.
	LOKALIZACJA: Milcza, ul. Szkolna,dz. nr 1316 i 1322	INWESTOR: Gmina Rymanów – ul. Mitkowskiego 14a, 38-480 Rymanów	NR RYS:
	PROJEKT WYKONAWCZY	NAZWA RYSUNKU: INSTALACJA WENTYJACJI - SCHEMAT MONTAŻU NAGRZEWNICY SKALA: 1 : 100	2