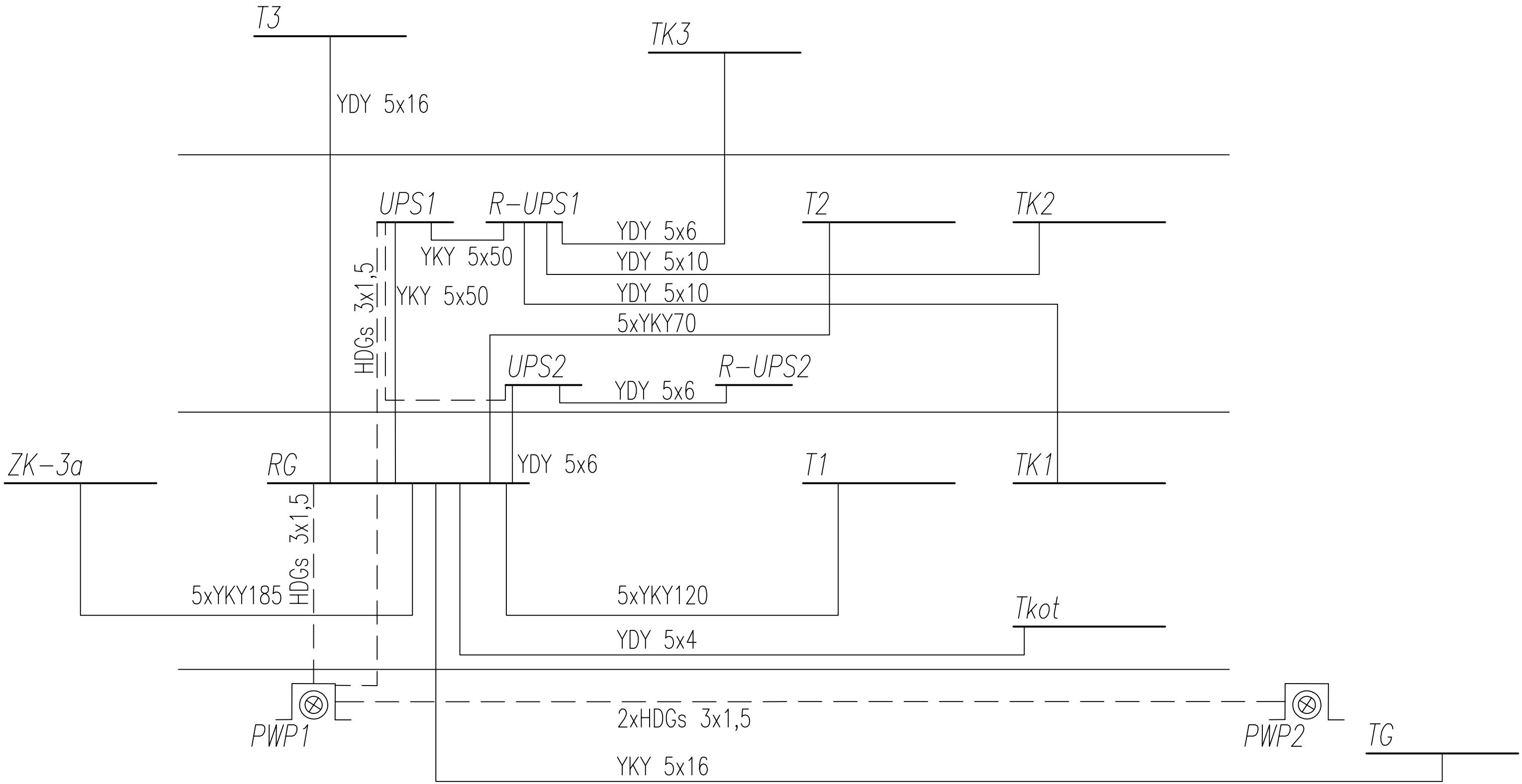


PAWEŁ PUDEŁKO
38-400 Krosno
ul. Tkacka 28
NIP: 684 209 09 98
email: grupa_box@wp.pl
tel: 698 691 636

GRUPA BOX ARCHITEKCI

Wszelkie prawa autorskie zastrzeżone. Reprodukcja bez zgody autorów zabroniona. Podstawa prawna: Ustawa z dnia 04-02-1994, Dz.U.Nr poz. 83 z dnia 23-02-1994

| | | | | |
|---|---|---|---|---|
| Obiekt: Budowa budynku Urzędu Gminy w Rymanowie wraz z infrastrukturą towarzyszącą | Projektant: inż. Paweł PIWOWAR nr upr. E-117/02 Podpis: | Treść rysunku: Schemat wlz-ów | | |
| Adres: 38 - 480 Rymanów ul. Mitkowskiego działki nr 2450/4, 2450/13, 2450/15 | Asystent projektanta: mgr inż. Tomasz KOPEĆ 2450/14, Podpis: | Stadium: PW | | |
| | | Branża: ELEKTRYCZNA | | |
| Inwestor: Gmina Rymanów 38 - 480 Rymanów ul. Mitkowskiego 14a | Sprawdzający mgr inż. Bartosz BUDZIK nr upr. E-217/02 Podpis: | Data: 2012.04 | Skala: --- | Nr rysunku: E-14 |