PROFIL PODŁUŻNY PRZYŁĄCZA WODY
ODCINEK TR2÷Hp1 - SKALA 1:100

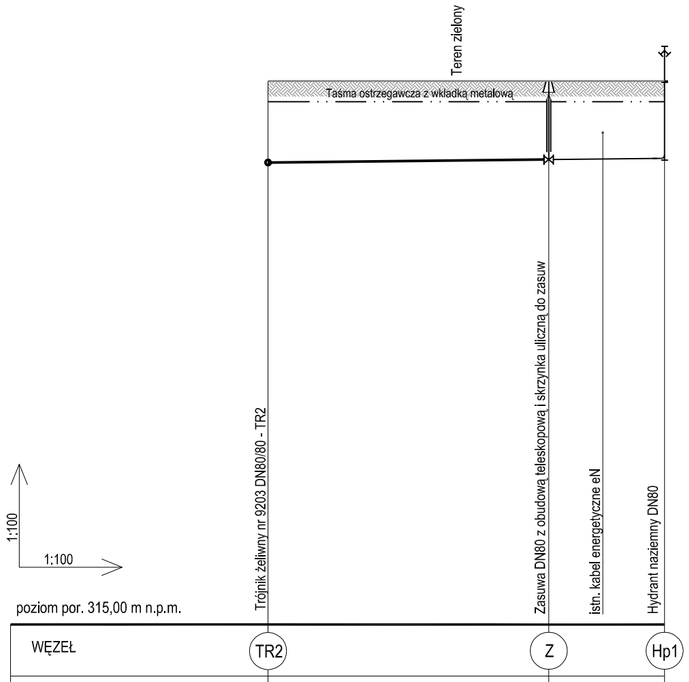

WĘZEŁ	TR2	Z	Hp1
RZĘDNA TERENU ISTN. [m n.p.m.]	325,56	325,55	325,55
RZĘDNA TERENU PROJ. [m n.p.m.]	325,56	325,55	325,55
RZĘDNA OSI RURY [m n.p.m.]	323,96	324,03	324,05
ZAGŁĘBIENIE [m]	1,60	1,52	1,50
MATERIAŁ, ŚREDNICA /SPADEK [%]	1,28% / dn90 PE100 SDR17	1,28% / Żeliwo DN80 PN16	
ODLEGŁOŚĆ [m]	5,45	2,25	
DŁUGOŚĆ [m]	0,00 – 5,45	6,50	7,70

PROFIL PODŁUŻNY PRZYŁĄCZA WODY
ODCINEK TR3÷Hp2 - SKALA 1:100

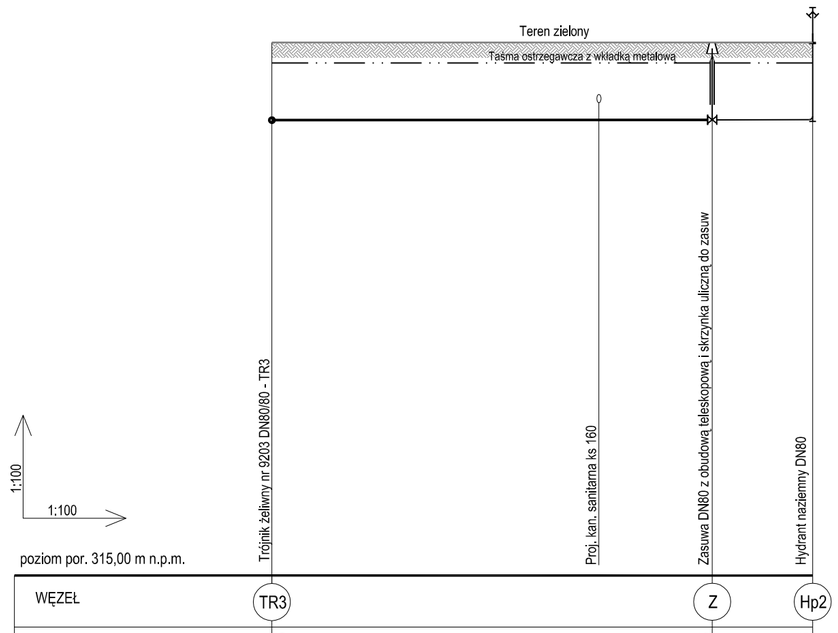

WĘZEŁ	TR3	Z	Hp2
RZĘDNA TERENU ISTN. [m n.p.m.]	325,55	325,55	325,55
RZĘDNA TERENU PROJ. [m n.p.m.]	325,35	325,35	325,35
RZĘDNA OSI RURY [m n.p.m.]	323,84	323,85	323,85
ZAGŁĘBIENIE [m]	1,51	1,50	1,50
MATERIAŁ, ŚREDNICA /SPADEK [%]	0,17% / dn90 PE100 SDR17	0,00% / Żeliwo DN80 PN16	
ODLEGŁOŚĆ [m]	5,75	1,95	
DŁUGOŚĆ [m]	0,00 – 3,55 – 5,75	7,70	

SZCZEGÓŁ WĘZŁA WODOCIĄGOWEGO - HP1 i HP2

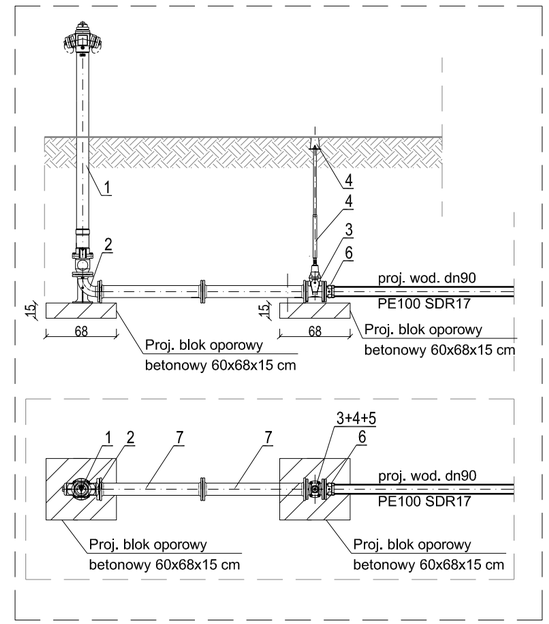

ZESTAWIENIE UZBROJENIA

Lp	nr kat.	Specyfikacja	Producent	Cecha	Ilość
1	8005	Hydrant naziemny z pdowójnym zamknięciem - żeliwo sferoidalne	Jafar	DN80/Rd1800	1
2	6202	Kolano kołnierzowe ze stopką N - żeliwo sferoidalne	Jafar	DN80	1
3	2111	Zasuwa miękkouszczelniona kołnierzowa krótka z żeliwa sferoidalnego	Jafar	DN80 PN16	1
4	9011	Obudowa teleskopowa do zasuw	Jafar	DN/KW 80/27/17 Rd 1300-1800	1
5	9501/Z	Skrzynka uliczna żeliwna do zasuw	Jafar	-	1
6	9104	Łącznik rurowo- kołnierzowy MULTIDIAMETER	Jafar	DN80; zakres 80-115	1
7	9216	Króciec dwukołnierzowy FF - żeliwo sferoidalne	Jafar	DN80 L=1000 mm	2

PAWEŁ PUDEŁKO
38-400 Krosno
ul. Tkacka 28
NIP: 684 209 09 98
email: grupa_box@wp.pl
tel: 698 691 636
GRUPA BOX ARCHITEKCI

Wszelkie prawa autorskie zastrzeżone. Reprodukcja bez zgody autorów zabroniona. Podstawa prawna: Ustawa z dnia 04-02-1994, Dz.U.Nr poz. 83 z dnia 23-02-1994

Obiekt: Budowa budynku Urzędu Gminy w Rymanowie wraz z infrastrukturą towarzyszącą	Projektant: mgr inż. Grzegorz RECHTOŃ nr upr. PDK/0071/PWOS/06 — Podpis:	Treść rysunku: Zewnętrzne instalacje sanitarne - Profile podłużne przyłącza wody c.d.
Adres: 38 - 480 Rymanów ul. Mitkowskiego działki nr 2450/4, 2450/13, 2450/14, 2450/15	Asystent projektanta: mgr inż. Tomasz TOTOŚ mgr inż. Małgorzata OSTRÓWKA-BRACH — Podpis:	Stadium: Projekt Wykonawczy; Branża: SANITARNA
Inwestor: Gmina Rymanów 38 - 480 Rymanów ul. Mitkowskiego 14a	Sprawdzający — Podpis:	Data: Kwiecień 2012; Skala: 1:100; Nr rysunku: PZ-09